[1] PLAN D'ENCOMBREMENT

BKG Devis n° : *01/0000/23*

Porte-battantes au ras du sol
Moteur haut en tête de la gaine
avec ou sans parachute

[1] Seulement pour planification. Pour commande utilisez les dessins mentionnés ci-dessous

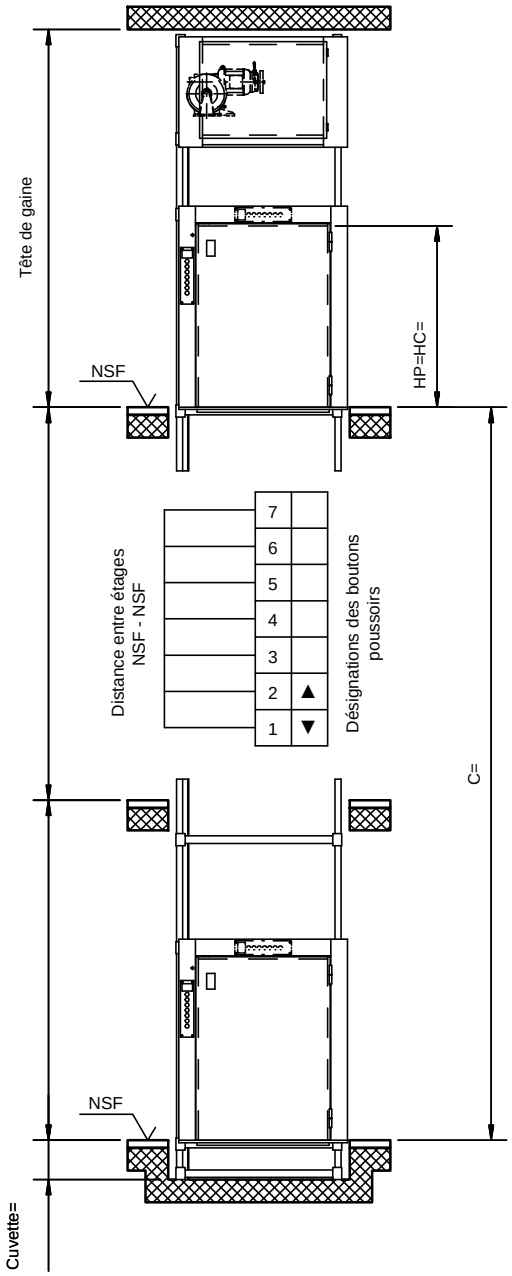

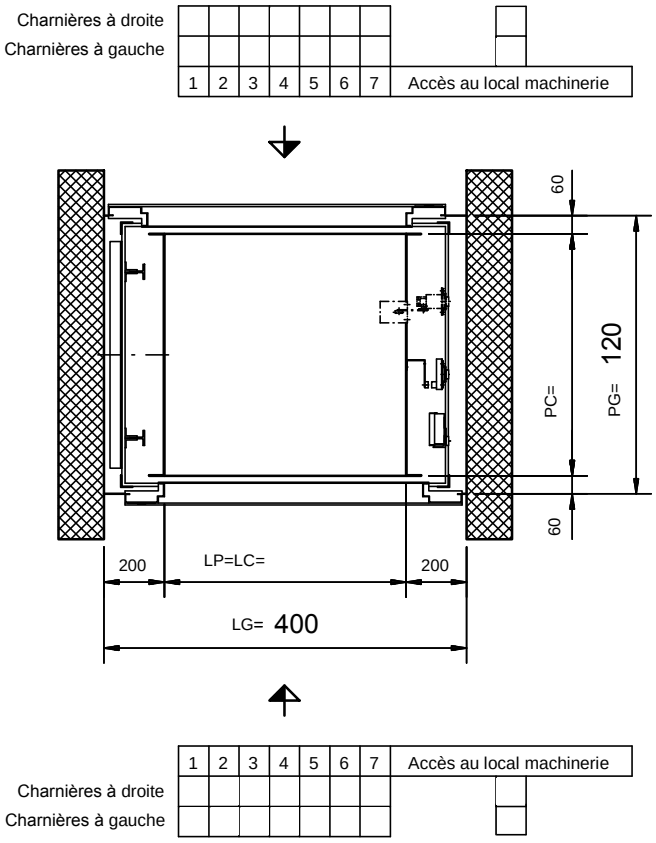

Capacité 100 Kg

La gaine doit être rectangulaire et perpendiculaire. Les tolérances max. de l'axe verticale +20 mm. Toutes les dimensions sont des cotes minimales.

Sous réserve de changements, cotes en mm.

Q kg	v m/s	BKG type	Dessin No.	Dimensions de la cabine LC= min. max.	PC= min. max.	Dim. échelon.	HC= min. max.	Dim. échelon.	Hauteur du dernier niveau HP<1100	HP>=1100	Profondeur de cuvette min.
100	0,30	100.30/9	5-60900-0009	400	600	50	800	100	HP+1300	HP+1300	260
		100.30/9F	5-60910-0003		1000						
300	0,30	300.30/11	5-61100-0017	1000	800		1200		2400		
	0,20	300.30/11F	5-61110-0016		1000				HP+1300		